KS Tropicalised

07 BE TP

	Modello	Model	Modèle	Modell	Model		KS 07 BT E M TP
	Campo applicazione	Application field	Champe d'application	Anwendungsbereich	Applicatiegebied	°C	-18 ÷ -22
	Alimentazione	Power supply	Alimentation	Netzanschluß	Stroomvoorziening		230V/1/50Hz
	Corrente max. assorbita	Max. absorbed current	Courant absorbé max.	Max. absorbierter Strom	Max. geabsorbeerde stroom	A	5,5
	Potenza max. assorbita	Max. absorbed power	Puissance max. absorbée	Max. aufgenommene Leistung	Max. opgenomen vermogen	kW	1,2
	Tipo refrigerante	Refrigerant type	Tipe du gaz	Kältemittel	Koelmiddel		R404A/R507/ R452A/R448A/ R449A
CMP	Resa *	Capacity *	Puissance *	Leistung *	Prestatie *	W	639
CMP	Pot. nom. assorbita	Nom. power cons.	Puiss. nom. absorbée	Nennleistungsaufnahme	Stroomafname	kW	1,0
CMP	Potenza nominale	Power rating	Puissance nominale	Nennleistung	Nominaal vermogen	CV	1,0
CMP	Tipo compressore	Compressor type	Type compresseur	Kompressortyp	Compressortype		E
CND	Passo alette	Fin spacing	Ecart alettes	Lamellenabstand	Lamellenafstand	mm	3
CND	Ventilatori	Fan	Ventilateur	Ventilator	Ventilator		1 x Ø230
CND	Pot. nom. assorbita	Nom. power cons.	Puiss. nom. absorbée	Nennleistungsaufnahme	Stroomafname	W	41
CND	Portata aria	Air volume	Debit d' air	Volumenstrom	Luchtvermogen	m³/h	550
EVP	Passo alette	Fin spacing	Ecart alettes	Lamellenabstand	Lamellenafstand	mm	6 ÷ 12
EVP	Sbrinamento	Defrost	Dègivrage	Abtauung	Ontdooiing		EL
EVP	Espansione	Expansion	Expansion	Expansion	Expansie		VT
EVP	Ventilatori	Fan	Ventilateur	Ventilator	Ventilator		1 x Ø254
EVP	Pot. nom. assorbita	Nom. power cons.	Puiss. nom. absorbée	Nennleistungsaufnahme	Nominale stroomafname	W	73
EVP	Portata aria	Air volume	Debit d' air	Volumenstrom	Luchtvermogen	m³/h	650
EVP	Freccia d' aria	Air throw	Projection d'air	Reichweite	Reikwijdte	m	6,5
	Peso netto	Net Weight	Poids net	Nettogewicht	Nettogewicht	kg	50
	Peso lordo	Gross weight	Poids brut	Bruttogewicht	Brutogewicht	kg	70
	Codice	Code	Code	Kodex	Kode		ks_trop_15

*= Te: -10°C / Tcond: +40°C

Imballi / Packing / Emballage / Verpackung / Embalajes	mm X	1260
	mm Y	600
	mm Z	875
		-
		-
		-

C : Capillare / Capillary / Capillaire / Kapillar / Capillair
CMP : Compressore / Compressor / Compresseur / Kompressorleistung / Compressor
CND : Condensatore / Condenser / Condenseur / Verflüssiger / Condensor
E : Ermetico / Hermetic / Hermetique / Vollhermetisch / Hermetische
EVP : Evaporatore / Evaporatour / Evaporateur / Verdampfer / Verdamper
HG : Gas caldo / Hot gas / Gaz chaud / Heissgas / Heet gas
P : Potenza frigorifera / Cooling capacity / Puissances frigorifiques / Kälteleistung Koelcapaciteit
S : Semiermetico / Semihermetic / Semi-hermetique / Halbhermetisch / Semi hermetisch

Ta : Temperatura ambiente / Ambient temperature / Température ambiente Umgebungstemperatur / Omgevingstemperatuur
Tc : Temperatura cella / Cold room temperature / Température chambre froid Kühlraumtemperatur / Koude kamertemperatuur
Te : Temperatura evaporazione / evaporation temperature / température d'évaporation Verdampfungstemperatur / verdampingstemperatuur
Tcond : Temperatura condensazione / condensation temperature / température de condensation Kondensationstemperatur / condensatietemperatuur
V : Volume cella / Coldroom volume / Volume chambre / Kühlzellenvolumen /Koelkamervolume
VT : Valvola termostatica / Expansion valve / Détendeur thermostatique / Thermostatisches Expansionventil / Expansieklep

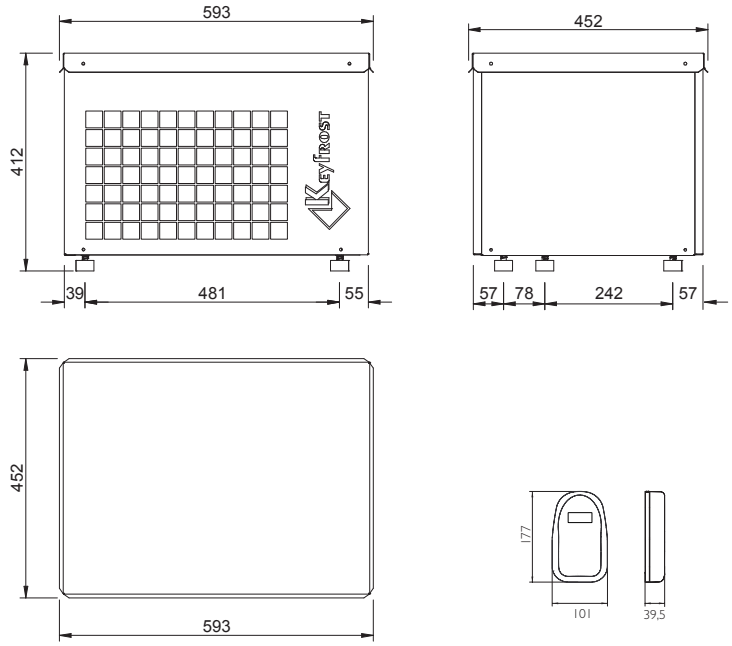
593
412
39
481
55
452
57
78
242
57
452
593
177
101
39,5

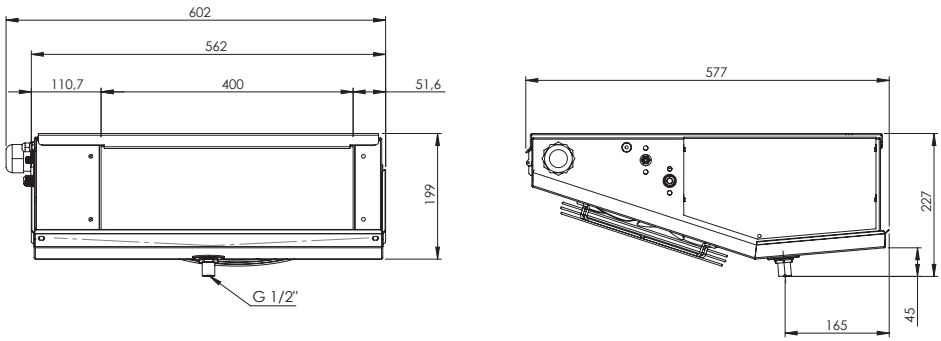
602
562
110,7
400
51,6
199
G 1/2"
577
227
45
165