KS H_2O

104 NS W

	Modello	Model	Modèle	Modell	Modelo		KS 104 TN S T W
	Campo applicazione	Application field	Champe d'application	Anwendungsbereich	Applicatiegebied	°C	+5 ÷ -2
	Alimentazione	Power supply	Alimentation	Netzanschluß	Stroomvoorziening		400V/3/50Hz
	Corrente max. assorbita	Max. absorbed current	Courant absorbé max.	Max. absorbierter Strom	Max. geabsorbeerde stroom	A	13
	Potenza max. assorbita	Max. absorbed power	Puissance max. absorbée	Max. aufgenommene Leistung	Max. opgenomen vermogen	kW	6,2
	Tipo refrigerante	Refrigerant type	Tipe du gaz	Kältemittel	Koelmiddel		R404A/R507/ R452A/R448A/ R449A
CMP	Resa *	Capacity *	Puissance *	Leistung *	Prestatie *	W	10267
CMP	Pot. nom. assorbita	Nom. power cons.	Puiss. nom. absorbée	Nennleistungsaufnahme	Stroomafname	kW	7,5
CMP	Potenza nominale	Power rating	Puissance nominale	Nennleistung	Nominaal vermogen	CV	4,0
CMP	Tipo compressore	Compressor type	Type compresseur	Kompressortyp	Compressortype		S
EVP	Passo alette	Fin spacing	Ecart alettes	Lamellenabstand	Lamellenafstand	mm	6
EVP	Sbrinamento	Defrost	Dègivrage	Abtauung	Ontdooiing		EL
EVP	Espansione	Expansion	Expansion	Expansion	Expansie		VT
EVP	Ventilatori	Fan	Ventilateur	Ventilator	Ventilator		3 x Ø350
EVP	Pot. nom. assorbita	Nom. power cons.	Puiss. nom. absorbée	Nennleistungsaufnahme	Nominale stroomafname	W	390
EVP	Portata aria	Air volume	Debit d' air	Volumenstrom	Luchtvermogen	m^3/h	7500
EVP	Freccia d' aria	Air throw	Projection d'air	Reichweite	Reikwijdte	m	20
	Peso netto	Net Weight	Poids net	Nettogewicht	Nettogewicht	kg	332
	Peso lordo	Gross weight	Poids brut	Bruttogewicht	Brutogewicht	kg	358
	Codice	Code	Code	Kodex	Kode		ks_R452_W_14

*= Te: -10°C / Tcond: +40°C

Imballi / Packing / Emballage / Verpackung / Embalajes	mm X	2000
	mm Y	1140
	mm Z	1050
	mm X	2450
	mm Y	830
	mm Z	770

C : Capillare / Capillary / Capillaire / Kapillar / Capillair
CMP : Compressore / Compressor / Compresseur / Kompressorleistung / Compressor
CND : Condensatore / Condenser / Condenseur / Verflüssiger / Condensor
E : Ermetico / Hermetic / Hermetique / Vollhermetisch / Hermetische
EVP : Evaporatore / Evaporatour / Evaporateur / Verdampfer / Verdamper
HG : Gas caldo / Hot gas / Gaz chaud / Heissgas / Heet gas
P : Potenza frigorifera / Cooling capacity / Puissances frigorifiques / Kälteleistung Koelcapaciteit
S : Semiermetico / Semihermetic / Semi-hermetique / Halbhermetisch / Semi hermetisch

Ta : Temperatura ambiente / Ambient temperature / Température ambiente Umgebungstemperatur / Omgevingstemperatuur
Tc : Temperatura cella / Cold room temperature / Température chambre froid Kühlraumtemperatur / Koude kamertemperatuur
Te : Temperatura evaporazione / evaporation temperature / température d'évaporation Verdampfungstemperatur / verdampingstemperatuur
Tcond : Temperatura condensazione / condensation temperature / température de condensation Kondensationstemperatur / condensatietemperatuur
V : Volume cella / Coldroom volume / Volume chambre / Kühlzellenvolumen /Koelkamervolume
VT : Valvola termostatica / Expansion valve / Détendeur thermostatique / Thermostatisches Expansionventil / Expansieklep

edition: 2025_01_28

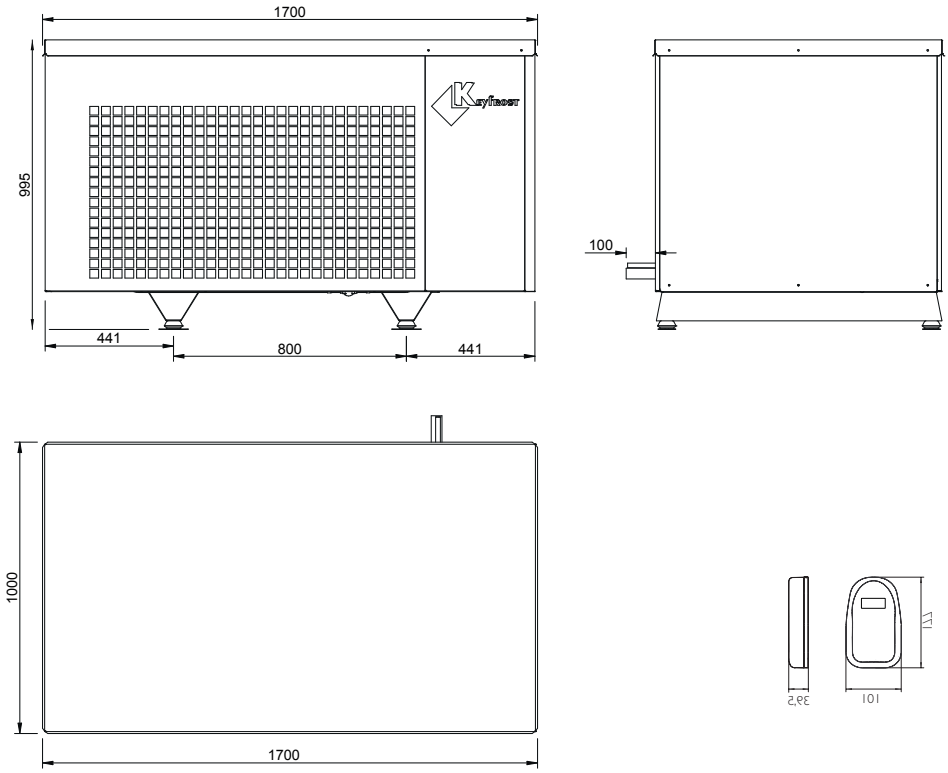
1700
995
441
800
441
100
1000
1700
39,5
101
171

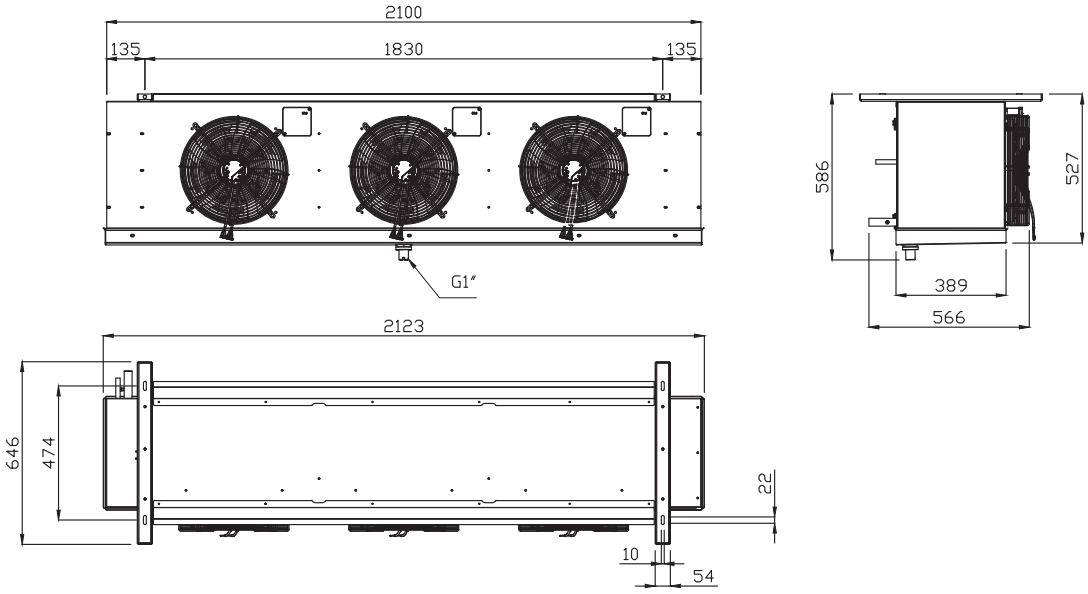
2100
135
1830
135
G1"
586
527
389
566
2123
646
474
22
10
54