KBA

44NS-SW

	Modello	Model	Modèle	Modell	Modelo		KBA 44NS-SW
	Campo applicazione	Application field	Champe d'application	Anwendungsbereich	Campo d'applicación	°C	+5 ÷ -2
	Alimentazione	Power supply	Alimentation	Netzanschluß	Alimentación		400/3/50
	Corrente max. assorbita	Max. absorbed current	Courant absorbé max.	Max. absorbierter Strom	Corriente máx. absorbida	A	7,8
	Potenza max. assorbita	Max. absorbed power	Puissance max. absorbée	Max. aufgenommene Leistung	Máx. potencia absorbida	kW	2,17
	Tipo refrigerante	Refrigerant type	Tipe du gaz	Kältemittel	Tipo refrigerante		R744
	Tipo ciclo	Cycle type	Type de cycle	Zyklustyp	Tipo de ciclo		Subcritico
	PS sistema	System PS	Système PS	System PS	Sistema PS	bar	130 bar
	Classe PED	PED class	Classe PED	PED-Klasse	Clase PED		I
	Resa *	Capacity *	Puissance *	Leistung *	Rendimiento *	W	4323
CMP	P_cond_n	Condensing power	Puissance de condensation	Verflüssigungsleistung	Potencia de condensación	W	6954
	Tipo compressore	Compressor type	Type compresseur	Kompressortyp	Tipo compresor		SE
	Tipo condensatore	Condenser type	Type de condensateur	Kondensatortyp	Tipo de condensador		Saldobrasato
CND	Max. temp. Ingresso acqua	Max water inlet temperature	Temp. maximale d'entrée d'eau	Max. Wassereintrittstem-peratur	Temp. máxima de entrada de agua	°C	20 °C
	Portata acqua [l/h]	Water flow	Débit d'eau	Wasserdurchfluss	Caudal de agua	l/h	1000
	Minima pressione acqua ingresso	Min. inlet water pressure	Pression minimale de l'eau à l'entrée	Min. Wassereingangsdruck	Presión mín. del agua de entrada		5 bar
	Raffr. Compressore	Compressor cooling	Refroidissement du compresseur	Kompressorkühlung	Enfriamiento del compresor		Vent. Forzata
	Passo alette	Fin spacing	Ecart alettes	Lamellenabstand	Paso aletas	mm	4,2
	Sbrinamento	Defrost	Dègivrage	Abtauung	Descongelación		G
	Espansione	Expansion	Expansion	Expansion	Expansión		VE
EVP	Ventilatori	Fan	Ventilateur	Ventilator	Ventiladores	Ø mm	3xØ254
	Pot. nom. assorbita	Nom. power cons.	Puiss. nom. absorbée	Nennleistungsaufnahme	Pot. nominal absorbida	W	219
	Portata aria	Air volume	Debit d' air	Volumenstrom	Caudal aire	m³/h	1997
	Freccia d' aria	Air throw	Projection d'air	Reichweite	Flecha de aire	m	-
	Imballi X	Packing X	Emballage X	Verpackung X	Embalajes X	mm	-
	Imballi Y	Packing Y	Emballage Y	Verpackung Y	Embalajes Y	mm	-
	Imballi Z	Packing Z	Emballage Z	Verpackung Z	Embalajes Z	mm	-
	Peso netto	Net Weight	Poids net	Nettogewicht	Peso neto	kg	-
	Peso lordo	Gross weight	Poids brut	Bruttogewicht	Peso bruto	kg	-
	Volume	Volume	Volume	Volumen	Volumen	m³	-
	Codice	Code	Code	Kodex	Codigo		-

* Resa = Te: -10°C / Tcond: +30°C

CMP : Compressore / Compressor / Compresseur / Kompressorleistung / Compresor
CND : Condensatore / Condenser / Condenseur / Verflüssiger / Condensador
EVP : Evaporatore / Evaporatour / Evaporateur / Verdampfer / Evaporador
E : Ermetico / Hermetic / Hermetique / Vollhermetisch / Hermético
G : Gas caldo / Hot gas / Gaz chaud / Heissgas / Gas caliente
P : Potenza frigorifera / Cooling capacity / Puissances frigorifiques / Kälteleistung / Potencia frigorífica
S : Semiermetico / Semihermetic / Semi-hermetique / Halbhermetisch / Semihermético
Ta : Temperatura ambiente / Ambient temperature / Température ambiente / Umgebungstemperatur / Temperatura ambiente
Tc : Temperatura cella / Cold room temperature / Température chambre froid / Kühlraumtemperatur / Temperatura cámara
Te : Temperatura evaporazione / evaporation temperature / température d'évaporation / Verdampfungstemperatur / temperatura de evaporación
Tcond : Temperatura condensazione / condensation temperature / température de condensation / Kondensationstemperatur / temperatura de condensación
Vol : Volume cella / Coldroom volume / Volume chambre / Kühlzellenvolumen / Volúmen cámara
VE : Valvola elettronica / Electronic expansion valve/ Détendeur electronique / Elektrisches Expansionsventil / Válvula electrónica

edition: 2024_09_23

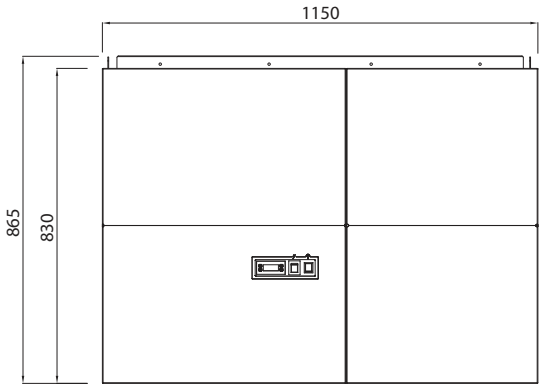

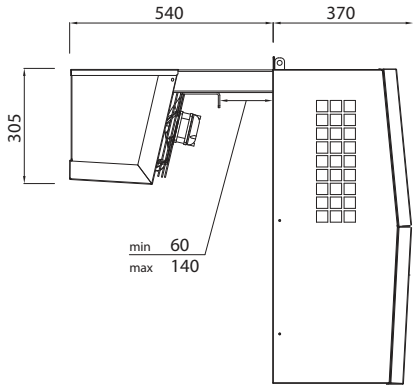

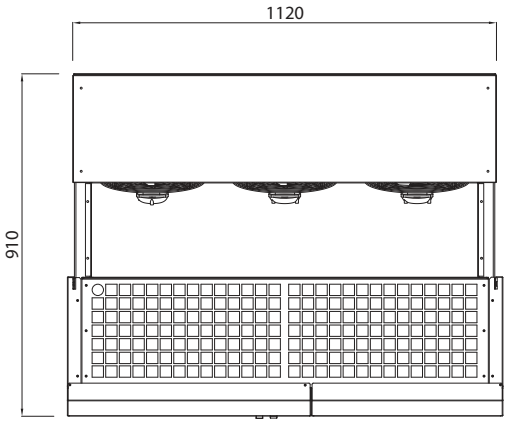

RESA - CAPACITY - PUISSANCE - LEISTUNG - RENDIMIENTO / VOLUME - VOLUME - VOLUME - VOLUMEN - VOLUMEN
Volume calculation conditions: pag. 65

		-2				0			
KBA 44NS-SW		27	32	38	43	27	32	38	43
	Pf [W]	4184	4184	4184	4184	4428	4428	4428	4428
	Vol [m3]	54,1	49,2	43,3	38,6	65,9	59,7	52,2	46,2

KBA SW

Disegno tecnico indicativo. Le misure reali potrebbero subire delle variazioni. Indicative technical drawing. Actual measurements may vary.