# KBA

## 40NE

| | Nome | Model | Modèle | Modell | Modelo | | KBA 40NE |
|---|---|---|---|---|---|---|---|
| | Campo di applicazione | Application field | Champe d'application | Anwendungsbereich | Campo d'applicación | °C | +5 ÷ -2 |
| | Alimentazione | Power supply | Alimentation | Netzanschluß | Alimentación | | 230/1/50 |
| | Corrente massima assorbita | Max. absorbed current | Courant absorbé max. | Max. absorbierter Strom | Corriente máx. absorbida | A | 16,5 |
| | Potenza massima assorbita | Max. absorbed power | Puissance max. absorbée | Max. aufgenommene Leistung | Máx. Potencia absorbida | kW | 3,20 |
| | Tipo refrigerante | Refrigerant type | Tipe du gaz | Kältemittel | Tipo refrigerante | | R290 |
| | Classe PED | PED Category | Catégorie PED | PED-Klasse | Categoría PED | | Art 4.3 |
| CMP | Resa * | Capacity * | Puissance * | Leistung * | Rendimiento * | W | 4442 |
| | Tipo compressore | Compressor type | Type compresseur | Kompressortyp | Tipo compresor | | E |
| CND | Passo alette | Fin spacing | Ecart alettes | Lamellenabstand | Paso aletas | mm | 2,5 |
| | Ventilatori | Fan | Ventilateur | Ventilator | Ventiladores | | 1 x Ø350 |
| | Pot nominale assorbita | Power rating | Puissance nominale | Nennleistung | Potencia nominal | W | 165 |
| | Portata aria | Air volume | Debit d' air | Volumenstrom | Caudal aire | m3/h | 3030 |
| EVP | Passo alette | Fin spacing | Ecart alettes | Lamellenabstand | Paso aletas | mm | 4,2 |
| | Sbrinamento | Defrost | Dègivrage | Abtauung | Descongelación | | G |
| | Espansione | Expansion | Expansion | Expansion | Expansión | | VT |
| | Ventilatori | Fan | Ventilateur | Ventilator | Ventiladores | | 1 x Ø350 |
| | Pot nominale assorbita | Nom. power cons. | Puiss. nom. absorbée | Nennleistungsaufnahme | Pot. Nominal absorbida | W | 165 |
| | Portata aria | Air volume | Debit d' air | Volumenstrom | Caudal aire | m3/h | 3000 |
| | Freccia d'aria | Air throw | Projection d'air | Reichweite | Flecha de aire | | 7 |
| | Imballo X | Packing X | Emballage X | Verpackung X | Embalajes X | mm | - |
| | Imballo Y | Packing Y | Emballage Y | Verpackung Y | Embalajes Y | mm | - |
| | Imballo Z | Packing Z | Emballage Z | Verpackung Z | Embalajes Z | mm | - |
| | Peso lordo | Gross weight | Poids brut | Bruttogewicht | Peso bruto | kg | - |
| | Peso netto | Net Weight | Poids net | Nettogewicht | Peso neto | kg | - |
| | Volume | Volume | Volume | Volumen | Volúmen | m3 | - |
| | Codice | Code | Code | Kodex | Codigo | | 111104693 |

N= * :Te= -10°C ; Tcond= + 40°C

B= * : Te= -30°C / Tcond= +40°C

**R290** : Fluido refrigerante infiammabile, Flammable refrigeration fluid, Fluide frigogène inflammable, Entflammbar Kältemittel, Fluido frigorigeno inflamable
**CMP** : Compressore / Compressor / Compresseur / Kompressorleistung / Compresor
**CND** : Condensatore / Condenser / Condenseur / Verflüssiger / Condensador
**EVP** : Evaporatore / Evaporatour / Evaporateur / Verdampfer / Evaporador
**E** : Ermetico / Hermetic / Hermetique / Vollhermetisch / Hermético
**G** : Gas caldo / Hot gas / Gaz chaud / Heissgas / Gas caliente
**P** : Potenza frigorifera / Cooling capacity / Puissances frigorifiques / Kälteleistung / Potencia frigorífica
**S** : Semiermetico / Semihermetic / Semi-hermetique / Halbhermetisch / Semihermético
**Ta** : Temperatura ambiente / Ambient temperature / Température ambiente / Umgebungstemperatur / Temperatura ambiente
**Tc** : Temperatura cella / Cold room temperature / Température chambre froid / Kühlraumtemperatur / Temperatura cámara
**Te** : Temperatura evaporazione / Evaporation temperature / Température d'évaporation / Verdampfungstemperatur / Temperatura de evaporación
**Tcond** : Temperatura condensazione / Condensation temperature / Température de condensation / Kondensationstemperatur / Temperatura de condensación
**TH2O** : Temperatura acqua ingresso / Water inlet temperature / Température d'entrée d'eau / Wassereintrittstemperatur / Temperatura de entrada de agua
**V** : Portata acqua di raffreddamento / Cooling water flow rate / Débit d'eau de refroidissement / Durchflussmenge des Kühlwassers / Caudal de agua de refrigeración
**Vol** : Volume cella / Coldroom volume / Volume chambre / Kühlzellenvolumen / Volúmen cámara
**VT** : Valvola termostatica / Expansion valve / Détendeur thermostatique / Thermostatisches Expansionventil Válvula termostática



edition: 2025_07_29

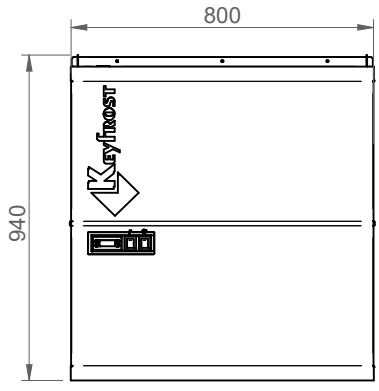


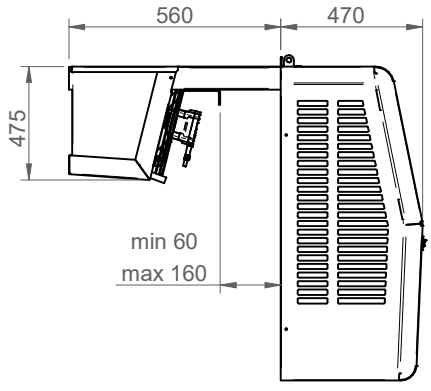


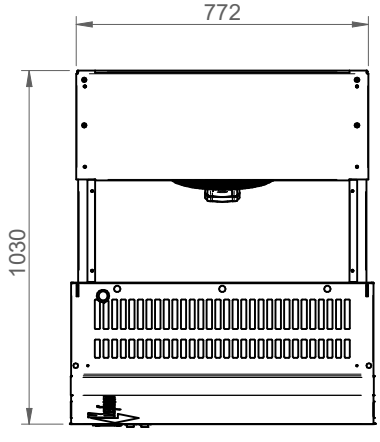


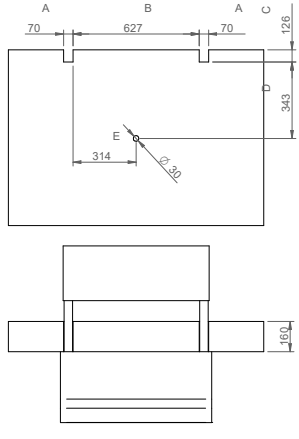


measurements for installing the monoblock

RESA / VOLUME - CAPACITY / VOLUME - PUISSANCE/ VOLUME - LEISTUNG/ VOLUMEN - RENDIMIENTO/ VOLUMEN

Vol. A = Isolamento cella: Tutte le superfici - Cell isolation: All the surface - Isolation de la chambre froid: Toute la sourface - Zellisolierung: Alle Oberfläche Aislamiento celular: Todas la superficie
Vol. B = Isolamento cella: Tutte le pareti tranne il pavimento*- Cell isolation: All the walls except the floor - Isolation de la chambre froid: Tous les murs sauf le sol* Zellisolierung: Alle Wände außer dem Boden - Aislamiento celular: Todas las paredes excepto el piso*

*Volume calculation conditions: pag. 199

| | | | | | | | | | | | | | | |
|---|---|---|---|---|---|---|---|---|---|---|---|---|---|---|
| KBA 40NE | Tc | °C | -2 | | | | 0 | | | | 5 | | | |
| | Ta | °C | 27 | 32 | 38 | 43 | 27 | 32 | 38 | 43 | 27 | 32 | 38 | 43 |
| | Pf | W | 4066 | 3861 | 3606 | 3385 | 4300 | 4085 | 3817 | 3585 | 4872 | 4630 | 4329 | 4069 |
| | Vol A | m3 | 50,5 | 43,5 | 36 | 30,0 | 59 | 51,5 | 42,0 | 35,0 | 91,5 | 78,5 | 64,0 | 52,5 |
| | Vol B | m3 | 39,0 | 34,5 | 29 | 24,5 | 46 | 40,5 | 34,0 | 28,5 | 71 | 62 | 51,5 | 43 |

(!) Temperatura ambiente / Ambient temperature / Température ambiante / Umgebungstemperatur / Temperatura ambiente : **Min+ 16°C - Max +43°C**

Disegno tecnico indicativo. Le misure reali potrebbero subire delle variazioni. Indicative technical drawing. Actual measurements may vary.