KBA

28NE

	Nome	Model	Modèle	Modell	Modelo		KBA 28NE
	Campo di applicazione	Application field	Champe d'application	Anwendungsbereich	Campo d'applicación	°C	+5 ÷ -2
	Alimentazione	Power supply	Alimentation	Netzanschluß	Alimentación		230/1/50
	Corrente massima assorbita	Max. absorbed current	Courant absorbé max.	Max. absorbierter Strom	Corriente máx. absorbida	A	9,6
	Potenza massima assorbita	Max. absorbed power	Puissance max. absorbée	Max. aufgenommene Leistung	Máx. Potencia absorbida	kW	1,93
	Tipo refrigerante	Refrigerant type	Tipe du gaz	Kältemittel	Tipo refrigerante		R290
	Classe PED	PED Category	Catégorie PED	PED-Klasse	Categoría PED		I
CMP	Resa *	Capacity *	Puissance *	Leistung *	Rendimiento *	W	2713
CMP	Tipo compressore	Compressor type	Type compresseur	Kompressortyp	Tipo compresor		E
CND	Passo alette	Fin spacing	Ecart alettes	Lamellenabstand	Paso aletas	mm	2,5
CND	Ventilatori	Fan	Ventilateur	Ventilator	Ventiladores		2 x Ø254
CND	Pot nominale assorbita	Power rating	Puissance nominale	Nennleistung	Potencia nominal	W	50
CND	Portata aria	Air volume	Debit d' air	Volumenstrom	Caudal aire	m3/h	1484
EVP	Passo alette	Fin spacing	Ecart alettes	Lamellenabstand	Paso aletas	mm	4,2
EVP	Sbrinamento	Defrost	Dègivrage	Abtauung	Descongelación		G
EVP	Espansione	Expansion	Expansion	Expansion	Expansión		VT
EVP	Ventilatori	Fan	Ventilateur	Ventilator	Ventiladores		2 x Ø254
EVP	Pot nominale assorbita	Nom. power cons.	Puiss. nom. absorbée	Nennleistungsaufnahme	Pot. Nominal absorbida	W	50
EVP	Portata aria	Air volume	Debit d' air	Volumenstrom	Caudal aire	m3/h	1200
EVP	Freccia d'aria	Air throw	Projection d'air	Reichweite	Flecha de aire		6
	Imballo X	Packing X	Emballage X	Verpackung X	Embalajes X	mm	-
	Imballo Y	Packing Y	Emballage Y	Verpackung Y	Embalajes Y	mm	-
	Imballo Z	Packing Z	Emballage Z	Verpackung Z	Embalajes Z	mm	-
	Peso lordo	Gross weight	Poids brut	Bruttogewicht	Peso bruto	kg	-
	Peso netto	Net Weight	Poids net	Nettogewicht	Peso neto	kg	-
	Volume	Volume	Volume	Volumen	Volúmen	m3	-
	Codice	Code	Code	Kodex	Codigo		111104689

N= * :Te= -10°C ; Tcond= + 40°C

B= * : Te= -30°C / Tcond= +40°C

R290 : Fluido refrigerante infiammabile, Flammable refrigeration fluid, Fluide frigogène inflammable, Entflammbar Kältemittel, Fluido frigorigeno inflamable
CMP : Compressore / Compressor / Compresseur / Kompressorleistung / Compresor
CND : Condensatore / Condenser / Condenseur / Verflüssiger / Condensador
EVP : Evaporatore / Evaporatour / Evaporateur / Verdampfer / Evaporador
E : Ermetico / Hermetic / Hermetique / Vollhermetisch / Hermético
G : Gas caldo / Hot gas / Gaz chaud / Heissgas / Gas caliente
P : Potenza frigorifera / Cooling capacity / Puissances frigorifiques / Kälteleistung / Potencia frigorífica
S : Semiermetico / Semihermetic / Semi-hermetique / Halbhermetisch / Semihermético
Ta : Temperatura ambiente / Ambient temperature / Température ambiente / Umgebungstemperatur / Temperatura ambiente
Tc : Temperatura cella / Cold room temperature / Température chambre froid / Kühlraumtemperatur / Temperatura cámara
Te : Temperatura evaporazione / Evaporation temperature / Température d'évaporation / Verdampfungstemperatur / Temperatura de evaporación
Tcond : Temperatura condensazione / Condensation temperature / Température de condensation / Kondensationstemperatur / Temperatura de condensación
TH2O : Temperatura acqua ingresso / Water inlet temperature / Température d'entrée d'eau / Wassereintrittstemperatur / Temperatura de entrada de agua
V : Portata acqua di raffreddamento / Cooling water flow rate / Débit d'eau de refroidissement / Durchflussmenge des Kühlwassers / Caudal de agua de refrigeración
Vol : Volume cella / Coldroom volume / Volume chambre / Kühlzellenvolumen / Volúmen cámara
VT : Valvola termostatica / Expansion valve / Détendeur thermostatique / Thermostatisches Expansionventil Válvula termostática

edition: 2025_07_29

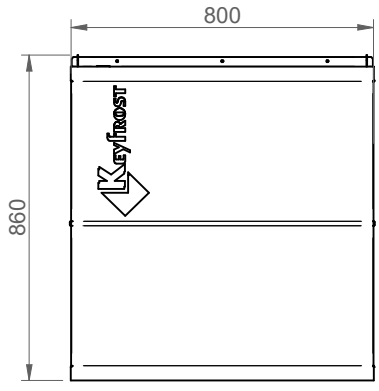

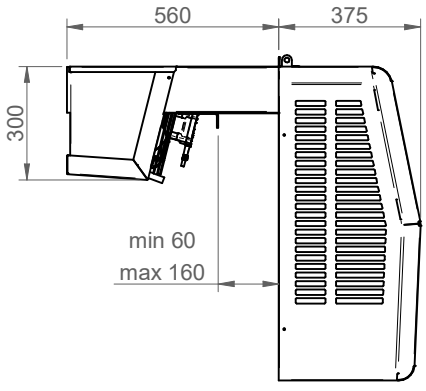

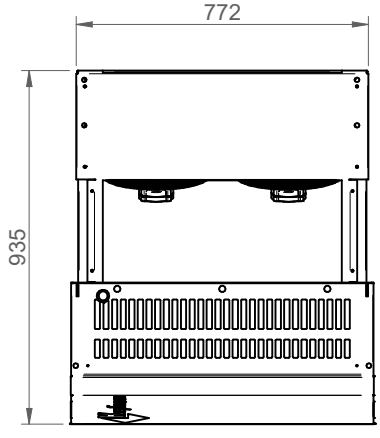

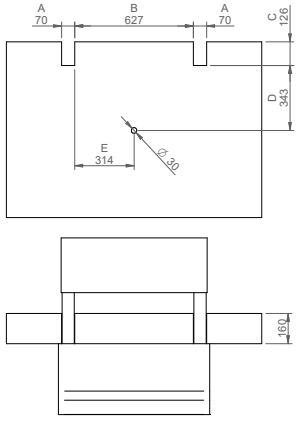

measurements for installing the monoblock

RESA / VOLUME - CAPACITY / VOLUME - PUISSANCE/ VOLUME - LEISTUNG/ VOLUMEN - RENDIMIENTO/ VOLUMEN

Vol. A = Isolamento cella: Tutte le superfici - Cell isolation: All the surface - Isolation de la chambre froid: Toute la sourface - Zellisolierung: Alle Oberfläche Aislamiento celular: Todas la superficie
Vol. B = Isolamento cella: Tutte le pareti tranne il pavimento*- Cell isolation: All the walls except the floor - Isolation de la chambre froid: Tous les murs sauf le sol* Zellisolierung: Alle Wände außer dem Boden - Aislamiento celular: Todas las paredes excepto el piso*

*Volume calculation conditions: pag. 199

KBA 28NE	Tc	°C	-2				0				5			
	Ta	°C	27	32	38	43	27	32	38	43	27	32	38	43
	Pf	W	2712	2581	2419	2278	2871	2733	2562	2414	3263	3106	2912	2745
	Vol A	m3	31,5	27	22	18,0	37	31,5	25,5	21,0	58	49	39,0	31,5
	Vol B	m3	24,5	21,5	18	15,0	29	25,5	21,0	17,5	45,5	39	32,0	26,5

(!) Temperatura ambiente / Ambient temperature / Température ambiante / Umgebungstemperatur / Temperatura ambiente : **Min+ 16°C - Max +43°C**

Disegno tecnico indicativo. Le misure reali potrebbero subire delle variazioni. Indicative technical drawing. Actual measurements may vary.