KFUC

446445N-6 ED EC EV G1 / 389445N-6 ED EC EV G1

Modello	Model		KFC 415445N-6 ED EC EV R744	KFC 360445N-6 ED EC EV R744
Campo applicazione	Application field		TN	TN
Capacità Nominale*	Nominal capacity*	[kW]	41,5	36
Passo alette [mm]	Fin spacing	[mm]	6	6
Volume cella **	Coldroom volume**	[m3]	638	539
Portata aria	Air volume	[m3/h]	21000	18800
Freccia d' aria	Air throw	[m]	33	31
Pn_el Potenza elettrica nominale	Rated power	[W]	18	18
Capacità circuito	Circuit volume	[dm3]	12,98	17,31
Attacchi scambiatori In	Inlet connection	[Ø mm]	Ø3/4"	Ø5/8"
Attacchi scambiatori Out	outlet connection	[Ø mm]	Ø3/4"	Ø5/8"
Attacco scarico	Condensate drain	[Ø mm]	2"	2"
Peso netto	Net Weight	[kg]	297	315
Dimensioni imballo X	Packing dimension X	[mm]	3420	3420
Dimensioni imballo Y	Packing dimension Y	[mm]	980	980
Dimensioni imballo Z	Packing dimension Z	[mm]	970	970
Volume imballo	Packing Volume	[m3]	3,3	3,3
Codice	Code		111706540	111706541

Contattare l'ufficio tecnico Keyfrost per le versioni / Contact Keyfrost technical department for versions:
CAT : Batteria verniciata in cataforesi / Cataphoresis painting
ST : Trattamento anticorrosione / Anticorrosive treatment
HG : Sbrinamento gas caldo / Hot gas defrosting

*Condizioni di calcolo: pag.11
** Condizioni di calcolo: pag.17

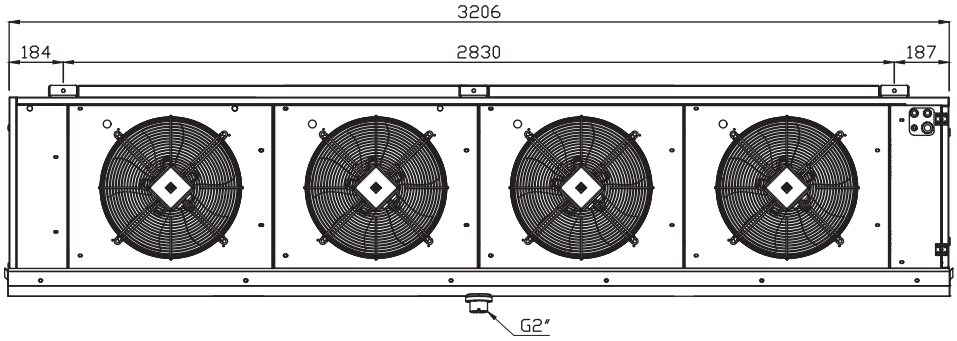
3206
184
2830
187
G2"

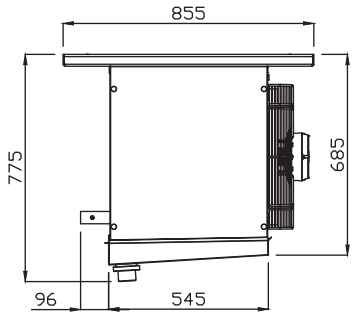
855
775
685
96
545

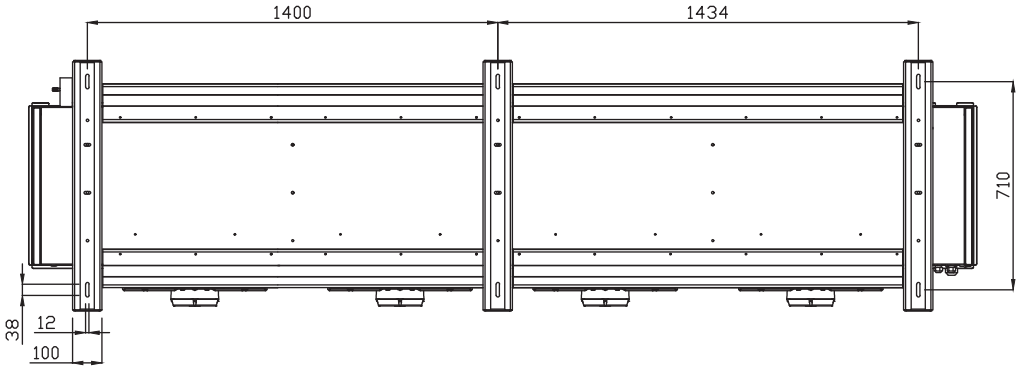
1400
1434
710
38
12
100