KFUC

408256N-6 ED EC EV G1 / 344256N-6 ED EC EV G1

Modello	Model		KFC 358256N-6 ED EC EV R744	KFC 284256N-6 ED EC EV R744
Campo applicazione	Application field		TN	TN
Capacità Nominale*	Nominal capacity*	[kW]	35,8	28,4
Passo alette [mm]	Fin spacing	[mm]	6	6
Volume cella **	Coldroom volume**	[m3]	534	403
Portata aria	Air volume	[m3/h]	18000	16600
Freccia d' aria	Air throw	[m]	40	36
Pn_el Potenza elettrica nominale	Rated power	[W]	10	10
Capacità circuito	Circuit volume	[dm3]	9,98	13,32
Attacchi scambiatori In	Inlet connection	[Ø mm]	Ø5/8"	Ø5/8"
Attacchi scambiatori Out	outlet connection	[Ø mm]	Ø5/8"	Ø5/8"
Attacco scarico	Condensate drain	[Ø mm]	2"	2"
Peso netto	Net Weight	[kg]	197	210
Dimensioni imballo X	Packing dimension X	[mm]	2310	2310
Dimensioni imballo Y	Packing dimension Y	[mm]	1110	1110
Dimensioni imballo Z	Packing dimension Z	[mm]	1110	1110
Volume imballo	Packing Volume	[m3]	2,9	2,9
Codice	Code		111706544	111706545

Contattare l'ufficio tecnico Keyfrost per le versioni / Contact Keyfrost technical department for versions:
CAT : Batteria verniciata in cataforesi / Cataphoresis painting
ST : Trattamento anticorrosione / Anticorrosive treatment
HG : Sbrinamento gas caldo / Hot gas defrosting

*Condizioni di calcolo: pag.11
** Condizioni di calcolo: pag.17

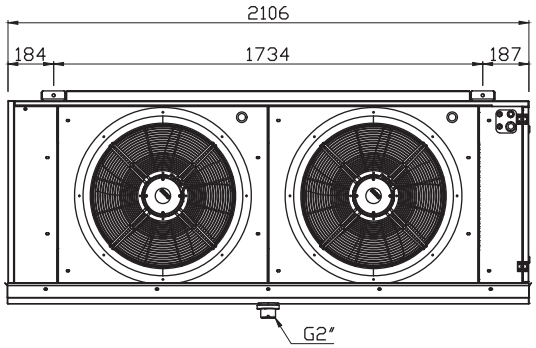
2106
184
1734
187
G2"

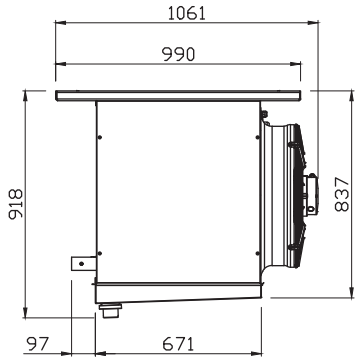
1061
990
918
837
97
671

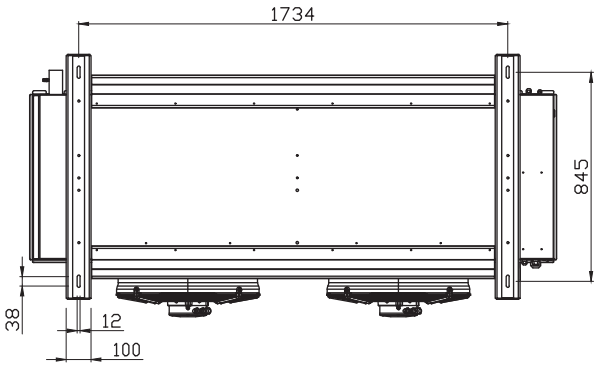
1734
845
38
12
100