KFUC

113335N-6 ED EC EV G1 / 150335N-6 ED EC EV G1

Modello	Model		KFC 109335N-6 ED EC EV R744	KFC 155335N-6 ED EC EV R744
Campo applicazione	Application field		TN	TN
Capacità Nominale*	Nominal capacity*	[kW]	10,9	15,5
Passo alette [mm]	Fin spacing	[mm]	6	6
Volume cella **	Coldroom volume**	[m3]	123	191
Portata aria	Air volume	[m3/h]	8100	7500
Freccia d' aria	Air throw	[m]	18	17
Pn_el Potenza elettrica nominale	Rated power	[W]	5,4	5,4
Capacità circuito	Circuit volume	[dm3]	4,22	6,33
Attacchi scambiatori In	Inlet connection	[Ø mm]	Ø3/8"	Ø1/2"
Attacchi scambiatori Out	outlet connection	[Ø mm]	Ø3/8"	Ø1/2"
Attacco scarico	Condensate drain	[Ø mm]	1"	1"
Peso netto	Net Weight	[kg]	94	103
Dimensioni imballo X	Packing dimension X	[mm]	2440	2440
Dimensioni imballo Y	Packing dimension Y	[mm]	690	690
Dimensioni imballo Z	Packing dimension Z	[mm]	760	760
Volume imballo	Packing Volume	[m3]	1,3	1,3
Codice	Code		111706530	111706531

Contattare l'ufficio tecnico Keyfrost per le versioni / Contact Keyfrost technical department for versions:
CAT : Batteria verniciata in cataforesi / Cataphoresis painting
ST : Trattamento anticorrosione / Anticorrosive treatment
HG : Sbrinamento gas caldo / Hot gas defrosting

*Condizioni di calcolo: pag.11
** Condizioni di calcolo: pag.17

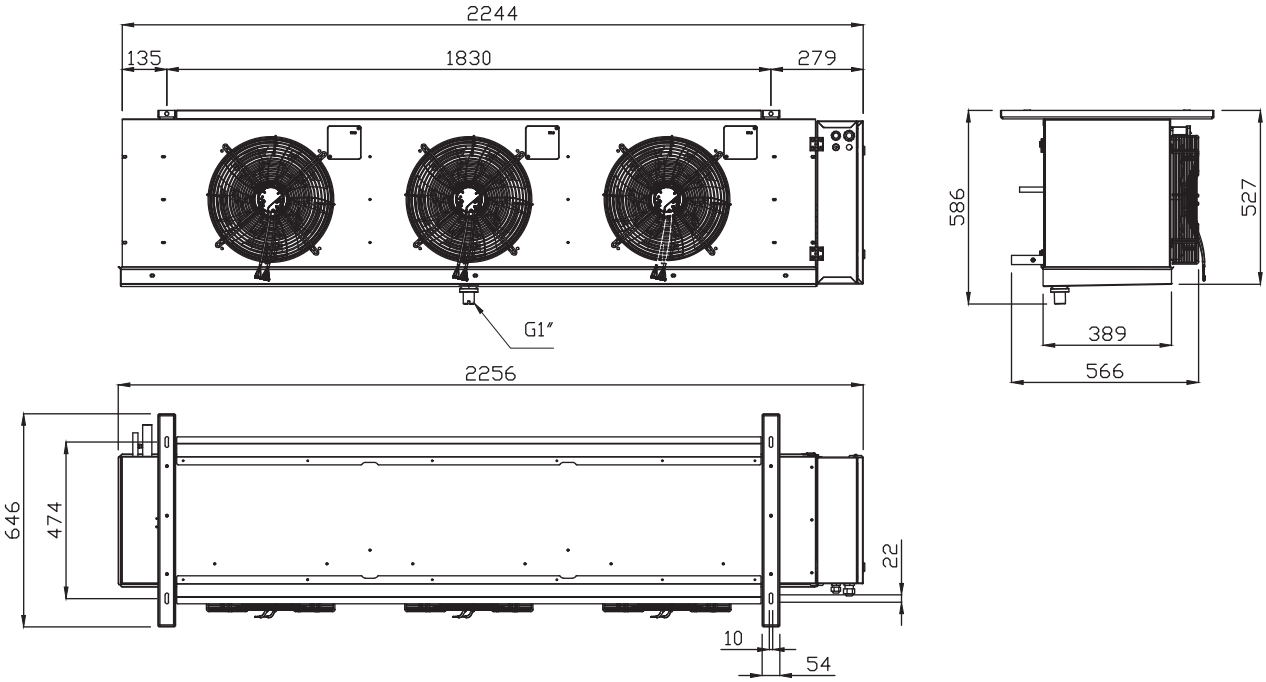
2244
135
1830
279
G1"
586
527
389
566
2256
646
474
22
10
54