KFUC

201156N-6 ED EC EV G1 / 178156N-6 ED EC EV G1

Modello	Model		KFC 201156N-6 ED EC EV G1	KFC 178156N-6 ED EC EV G1
Campo applicazione	Application field		TN	TN
Capacità Nominale*	Nominal capacity*	[kW]	20,1	17,7
Passo alette [mm]	Fin spacing	[mm]	6	6
Volume cella **	Coldroom volume**	[m3]	263	224
Portata aria	Air volume	[m3/h]	9000	8300
Freccia d' aria	Air throw	[m]	35	31
Pn_el Potenza elettrica nominale	Rated power	[W]	5,1	5,1
Capacità circuito	Circuit volume	[dm3]	11,23	14,97
Attacchi scambiatori In	Inlet connection	[Ø mm]	Ø22	Ø22
Attacchi scambiatori Out	outlet connection	[Ø mm]	Ø42	Ø42
Attacco scarico	Condensate drain	[Ø mm]	2"	2"
Peso netto	Net Weight	[kg]	97	102
Dimensioni imballo X	Packing dimension X	[mm]	1460	1460
Dimensioni imballo Y	Packing dimension Y	[mm]	1110	1110
Dimensioni imballo Z	Packing dimension Z	[mm]	1110	1110
Volume imballo	Packing Volume	[m3]	1,8	1,8
Codice	Code		111707032	111707033

Contattare l'ufficio tecnico Keyfrost per le versioni / Contact Keyfrost technical department for versions:
CAT : Batteria verniciata in cataforesi / Cataphoresis painting
ST : Trattamento anticorrosione / Anticorrosive treatment
HG : Sbrinamento gas caldo / Hot gas defrosting

*Condizioni di calcolo: pag.11
** Condizioni di calcolo: pag.17

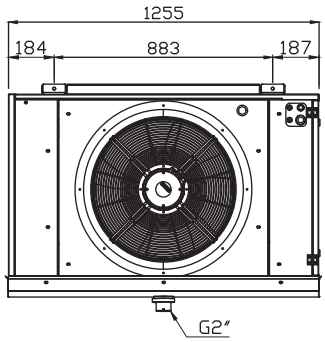
1255
184
883
187
G2"

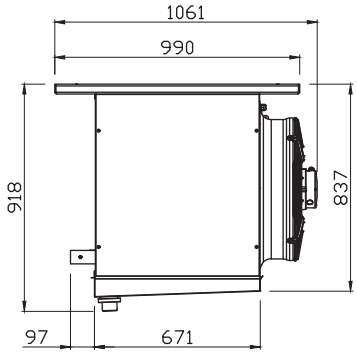
1061
990
918
837
97
671

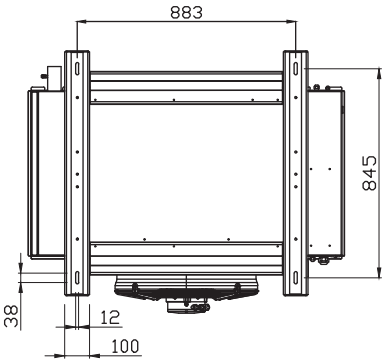
883
845
38
12
100